TTR 3

7 719 001 388

6 720 604 336 (99.02) OSW

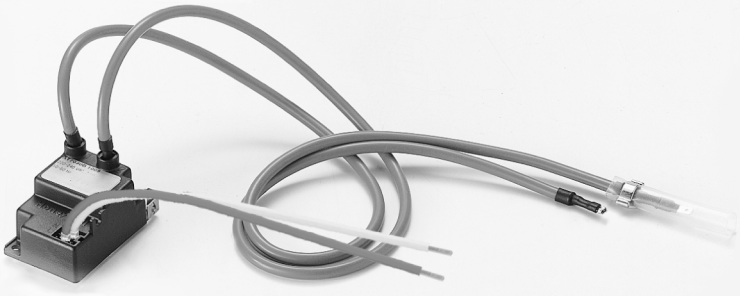

6 720 604 336-00.2O

Deutsch

Die einwandfreie Funktion ist nur gewährleistet, wenn diese Anleitung beachtet wird. Händigen Sie diese Schrift dem Kunden aus.

Latviski

Nevainojamu aparāta darbību var garantēt tikai tad, ja tiks ievērota šī instrukcija. Izsniedziet šos noteikumus pircējiem.

Lietuvių klb.

Nepriekaištingas veikimas užtikrinamas tik tuomet, jeigu dirbama pagal šios instrukcijos nuorodas. Šį leidinį įteikite klientui.

Eesti Keel

Seadme laitmatu töö on ainult sel juhul tagatud, kui järgitakse käesolevat kasutamisjuhendit. Andke käesolev tekst klientidele.

Русский язык

Только при соблюдении настоящей инструкции обеспечивается безупречная работа прибора. Настоящий текст передайте клиенту.

JUNKERS

Bosch Thermotechnik

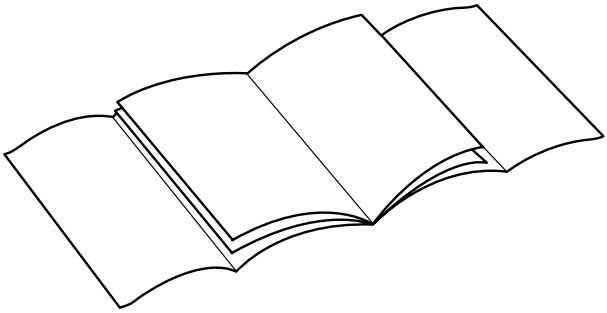

1

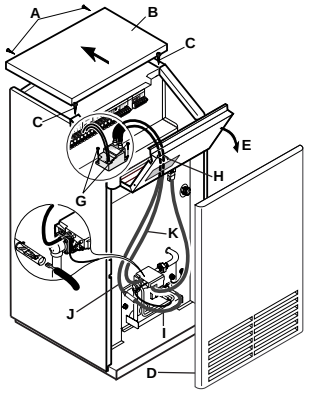

4336-01.2/DD

2

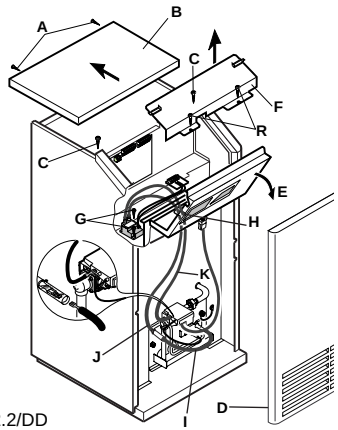

4336-02.2/DD

3

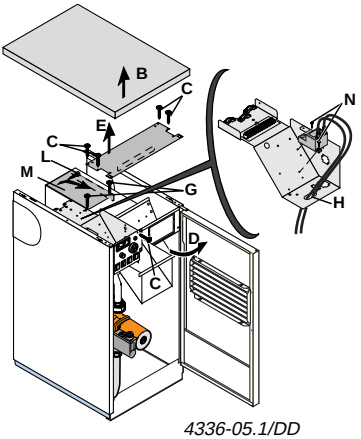

4336-05.1/DD

4

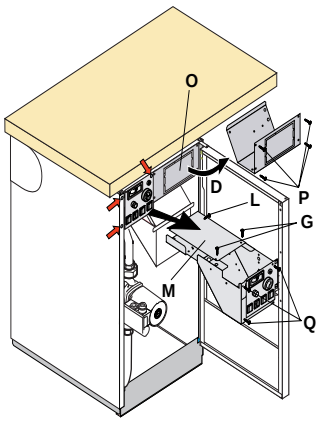

4336-09.1/DD

5

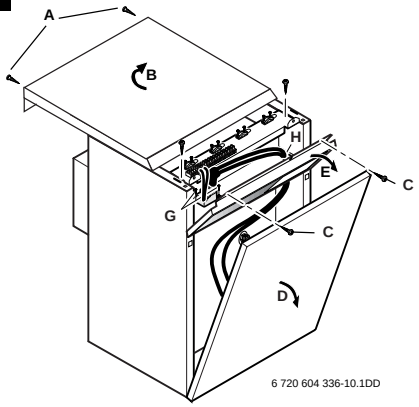

6 720 604 336-10.1DD

1 Angaben zum Gerät

1.1 Gerätebeschreibung

- Einbau in folgende Junkers Gasheizkessel:

Heizgerät	Montage-bilder	Elektr. Anschluß
KN..-8 P	Bild 1	Bild 7
KN..-8 DP/DCP	Bild 2	Bild 8
KN..-8 KP	Bild 3/4	Bild 9/10

1.2 Funktionsbeschreibung

Bei Betrieb der Kessel im Zweiphasennetz (IT-Netz) existiert keine Verbindung der elektrisch leitenden Geräteteile zur Erde.

Diese Verbindung wird für die Funktion der Ionisationselektrode aber unbedingt benötigt.

Der Trenntransformator stellt für den Feuerungsautomaten, an dem die Ionisationselektrode angeschlossen ist, eine Erdverbindung her, d.h. er koppelt den Feuerungsautomaten vom Zweiphasennetz ab.

1.3 Technische Daten

Das Gerät entspricht den einschlägigen VDE-Vorschriften.

Nennspannung:	230 V AC
Nennfrequenz:	50 - 60 Hz
Eigenverbrauch:	2 VA

2 Montage

⚠ Unterbrechen Sie vor dem Anschluß die Spannungsversorgung zum Heizgerät.

2.1 Bei Gasheizkesseln KN..-8 P:

– Schrauben (A) entfernen.
– Obere Abdeckung (B) nach hinten schieben und entfernen.
– Frontabdeckung (D) entfernen.
– Schrauben (C) entfernen und Schaltfeld nach vorne klappen (E).
– TTR 3 mit mitgelieferten Schrauben (G) links am oberen Schaltkastenboden befestigen (Bild 1).

2.2 Bei Gasheizkesseln KN..-8 DP/DCP:

– Schrauben (A) entfernen.
– Obere Abdeckung (B) nach hinten schieben und entfernen.
– Frontabdeckung (D) entfernen.
– Schrauben (C) entfernen und Schaltfeld nach vorne klappen (E).
– Schrauben (R) am Abschirmblech (F) entfernen.
– Seitliche Arretierungen lösen, und Abschirmblech entfernen.

TTR 3 mit mitgelieferten Schrauben (G) links am unteren Schaltkastenboden befestigen (Bild 2).

2.3 Bei Gasheizkesseln KN..-8 KP (wenn von oben zugänglich, Bild 3):

– Obere Abdeckung (B) abnehmen.
– Kesseltür (D) öffnen.
– Schrauben (C) und Abdeckblech des Schaltkastens (E) entfernen.
– Schrauben (G) entfernen, seitliche Schraube (L) einige Umdrehungen lockern und Abdeckblech (M) vorne anheben und abnehmen.
– TTR 3 mit mitgelieferten Schrauben (N) rechts auf dem Schrägblech des Schaltkastens in den **oberen** Befestigungslöchern befestigen (Bild 3).

2.4 Bei Gasheizkesseln KN..-8 KP (wenn nur von vorne zugänglich, Bild 4):

– Kesseltür (D) öffnen.

– Schrauben (P) und Regelungsgehäuse (O) entfernen.

– Schrauben (Q) des Schaltkastens entfernen, Schaltkasten ohne Verkanten herausziehen.

– Schrauben (G) entfernen, seitliche Schraube (L) einige Umdrehungen lockern und Abdeckblech (M) vorne anheben und abnehmen.

– TTR 3 mit mitgelieferten Schrauben (N) rechts auf dem Schrägblech des Schaltkastens in den **unteren** Befestigungslöchern befestigen (Bild 3).

3 Elektrischer Anschluß

⚠ Unterbrechen Sie vor dem Anschluß die Spannungsversorgung zum Heizgerät.

3.1 Abgeschirmte Leitungen (Bild 6):

– Abgeschirmte Leitungen (J) und (K) durch Durchführung (H) am Schaltkastenboden zum Feuerungsautomaten verlegen.

– Ionisationskabel (I) vom Feuerungsautomaten lösen und mit Leitung (J) verbinden.

– Leitung (K) an der freigewordenen Klemme des Feuerungsautomaten anschließen.

3.2 Legende zu Bild 6:

1 Steckplatz 1
2 Steckplatz 2
3 Anschluß Ionisationselektrode
4 Anschluß Zündelektrode

3.3 230 V-Anschluß:

– Farbliche Kennzeichnung der Adern beachten: braunes Kabel (L), blaues Kabel (N).

- KN..-8 P: Bild 7
- KN..-8 DP/DCP: Bild 8
- KN..-8 KP: Bild 9 (bis FD 865)/ Bild 10 (ab FD 866)

1 Agregāta dati

1.1 Agregāta apraksts

- Agregātu paredzēts iebūvēt sekojošos Junkers gāzes apkures katlos:

Apkures agregāts	Montāžas shēma	Elektrības pieslēgums
KN/K..-8 E/EC	5. zīm.	11. zīm.

1.2 Darbības apraksts

Ja katls ieslēgts 230 V, 50 Hz tīklā (IT tīkls), tad sazemojums nav nepieciešams.

Šis slēguma veids ir obligāts jonizācijas elektrodu darbībai.

Transformators, ar kuru savienoti jonizācijas elektrodi, pilda sazemojuma funkciju, t. l. tas atvieno degšanas automātu no divfāzu tīkla.

1.3 Tehniskie dati

Agregāts atbilst VDE normām.

Nominālais spriegums:	230 V AC
Nominālā frekvence:	50 - 60 Hz
Patērējamā jauda:	2 VA

2 Montāža

⚠ Atslēgt spriegumu no apkures iekārtas.

Gāzes apkures katliem KN/K..- 8 E/EC:

– Tskrūvēt skrūves (A).
– Nobīdīt uz aizmuguri un nocelt augšējo plati (B).
– Nocelt frontālo (priekšējo) plati (D).
– atskrūvēt skrūves (C) un no priekšpuses piesitot atvērt vadības paneli (E).

TTR 3 ar klātpieliktām skrūvēm (G) piestiprināt pa kreisi vadības paneļa apakšā (5. zīm.).

3 Elektrības pieslēgums

⚠ Atslēgt spriegumu no apkures iekārtas.

Ekranētie vadi (6. zīm.):

– Ekranētos vadu (J) un (K) caur vadības paneļa apakšu savienot ar degšanas automātu.
– Atvienot jonizācijas kabeli (I) no degšanas automāta un savienot ar vadu (J).
– Vadu (K) pievienot brīvajai degšanas automāta skavai.

Apzīmējumi zīmējumos (6. zīm.):

1 1. kontaktvieta
2 2. kontaktvieta
3 jonizācijas elektrodu pievienoöanas vieta
4 aizdedzes elektrodu pievienoöavas vieta

230 V sprieguma pievienoöana:

– Levērot vadu atsevišķo dzīslu krāsu: brūna krāsa - kabelis (L), zila krāsa - kabelis (N).
  • KN/K..-8 E/EC: 11. zīm.

1 Duomenys apie prietaisą

1.1 Prietaiso aprašymas

- Prietaisą galima prijungti prie šių Junkers dujomis apšildomų katilų:

Apšildymo prietaisas	Montavimo iliustracija	prijungimas prie elektros tinklo
KN/K..-8 E/EC	**5** pav.	**11** pav.

1.2 Veikimo aprašymas

Jeigu katilas prijungiamas prie dvifazio elektros tinklo (IT elektros tinklo) nei viena elektrai laidi prietaiso dalis nėra įžeminta.

Tačiau toks prijungimas būtinai reikalingas jonizacijos elektrodų darbui.

Atskiriantysis transformatorius automatinei pakurai, prie kurios prijungti jonizacijos elektrodai, tarnauja sujungimui su žeme, t.y. jis automatinę pakurą galvaniškai atskiria nuo dvifazio tinklo.

1.3 Techniniai duomenys

Prietaisas atitinka galiojančių VFR elektros tiekimo įmonių reglamentų VDE reikalavimus.

Nominali kintama tinklo įtampa:	230 V AC
Nominalus dažnis:	50 - 60 Hz
Sunaudojamas galingumas:	2 VA

2 Montavimo darbai

⚠ Prieš prijungdami TTR 3, apšildymo prietaisą atjunkite nuo elektros tinklo.

Apšildymo dujomis katilų KN/K..-8 E/EC atveju:

– Išsukite varžtus (A).
– Viršutinį dangtelį (B) pastumkite atgal ir nuimkite.
– Nuimkite priekinį dangtelį (D).
– Išsukite varžtus (C), o valdymo skydelį (E) patraukite pirmyn.

TTR 3 pritvirtinkite varžtais (G), kurie tiekiami kartu, apačioje prie valdymo spintos grindų (**5** pav).

3 Prijungimas prie elektros tinklo

⚠ Prieš prijungdami TTR 3, apšildymo prietaisą atjunkite nuo elektros tinklo.

Ekranuoti laidai (6 pav.):

– Ekranuoto kabelio laidus (J) ir (K) automatinės pakuros prijungimui prakiškite pro angą (H) valdymo spintos dugne.
– Nuo automatinės pakuros atjunkite jonizacijos kontūro laidą (I) ir jį sujunkite su laidu (J).
– Laidą (K) prijunkite prie laisvo automatinės pakuros kontakto.

6 pav.:

1 1 lizdas
2 2 lizdas
3 Jonizacijos elektrodų prijungimas
4 Uždegimo elektrodo prijungimas

Prijungimas prie 230 V tinklo:

– Atkreipkite dėmesį į spalvinį gyslų žymėjimą: rudas kabelio laidas (L), mėlynas kabelio laidas (N).
  - KN/K..-8 E/EC: **11** pav.

1 Andmed seadme kohta

1.1 Seadme kirjeldus

- Paigaldus järgmistesse Junkersi gaasikütte kateldesse:

Kütteaparaat	Montaaši joonis	Elektriline ühendus
KN/K..-8 E/EC	Joonis 5	Joonis 11

1.2 Töö kirjeldus

Katla töötamisel kahefaasilises võrgus ei ole elektritjuhtivad seadmeosad maandatud.

See on aga tingimata vajalik ionisatsiooniandurite funktsioneerimiseks.

Eraldustransformaator tagab maanduse süüteautomaatikale, millega ionisatsioonielektrood on ühendatud, s.t. ta eraldab süüteautomaatika kahefaasilisest võrgust.

1.3 Tehnilised andmed

Seade on vastavuses VDE-eeskirjadega.

Nominaalpinge:	230 V AC
Töösagedus:	50 - 60 Hz
Võimsus:	2 VA

2 Paigaldus

⚠ Katkestage enne ühendamist seadme vooluühendus.

KN/K..-8 E/EC gaasikatelde puhul:

– Eemaldada kruvid (A).
– Lükata pealmine kate (B) taha ja eemaldada.
– Eemaldada esipaneel (D).
– Eemaldada kruvid (C) ja lülituspaneel (E) tõmmata ette ning alla.

TTR 3 kinnitada kaasasolevate kruvidega (G) alla vasakule poole lülituskarbi alusele (joonis 5).

3 Elektriline ühendus

⚠ Katkestage enne ühendamist seadme vooluühendus.

Varjestatud kaablid (joonis 6):

– Varjestatud kaablid (J) ja (K) viia lülituskarbi aluses oleva läbipääsu (H) kaudu süüteautomaatikani.
– Ionisatsioonikaabel (I) eraldada süüteautomaatikast ja ühendada kaabliga (J).
– Kaabel (K) ühendada süüteautomaatika vabaks saanud klemmiga.

Selgitus joonise 6 juurde:

1 Ühenduskoht 1
2 Ühenduskoht 2
3 Ionisatsioonielektroodi ühendus
4 Süüteelektroodi ühendus

230 V-ühendus:

– Jälgida juhtmete värvimarkeeringuid: pruun juhe(L), sinine juhe(N).
  - KN/K..-8 E/EC: Joonis 11

1 Данные о приборе

1.1 Описание прибора

- Монтаж на нижеследующих газовых отопительных котлах, выпускаемых фирмой Юнкерс (Junkers):

Отопительный прибор	Монтажные схемы	Электрическое подключение
KN/K..-8 E/EC	Рис. 5	Рис. 11

1.2 Описание принципа работы

При эксплуатации котла с подключением к двухфазной сети (сеть типа "IT") электропроводящие детали прибора не заземлены.

Однако заземление обязательно требуется для обеспечения работоспособности ионизационного электрода.

Развязывающий трансформатор создает заземление автомата регулирования работы газовой топки, к которой подключен ионизационный электрод, т.е. этот трансформатор развязывает соединение между автоматом регулирования газовой топки и двухфазной сетью.

1.3 Технические данные

Прибор соответствует предписаниям Союза немецких электротехников (VDE) для такого типа приборов..

Номинальное напряжение:	230 В перем. тока
Номинальная частота:	50 - 60 Гц
Расход энергии на собственные нужды:	2 ВА

2 Монтаж

⚠ Перед подключением прибора прервать подвод напряжения к отопительному прибору.

Для газовых отопительных котлов типа KN/K..-8 E/EC:

– Удалить винты (A).
– Верхнее покрытие (B) отодвинуть назад и снять.
– Удалить покрытие лицевой стороны (D).
– Удалить винты (C) и откинуть вперед панель распределительного щита (E).

TTR 3 закрепить внизу на дне распределительного ящика с помощью винтов (G), входящих в комплект поставки (Рис. 5).

3 Электрическое подключение

⚠ Перед подключением прибора прервать подвод напряжения к отопительному прибору

Экранированные провода (Рис. 6):

– Экранированные провода (J) и (K) прокладывать к автомату регулирования топки через отверстие (H) на дне распределительного ящика.
– Ионизационный кабель (I) снять с автомата регулирования топки и присоединить к проводу (J).
– Провод (K) подключить к освободившемуся зажиму автомата регулирования топки.

Условные обозначения на Рис. 6:

1 Гнездо 1
2 Гнездо 2
3 Место подключения ионизационного электрода
4 Место подключения пускового электрода

Подключение подвода напряжения 230 В:

– Обращать внимание на цвет жил: коричневый провод (L), синий провод (N).
  - KN/K..-8 E/EC: Рис. 11

6

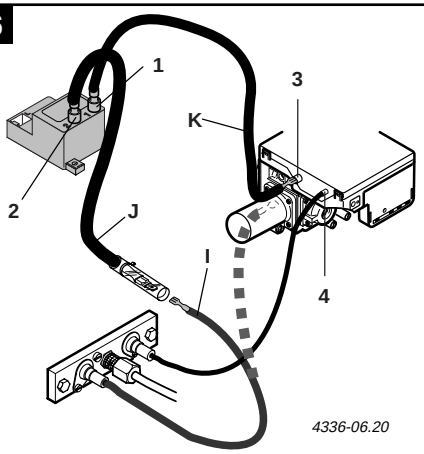

4336-06.20

7

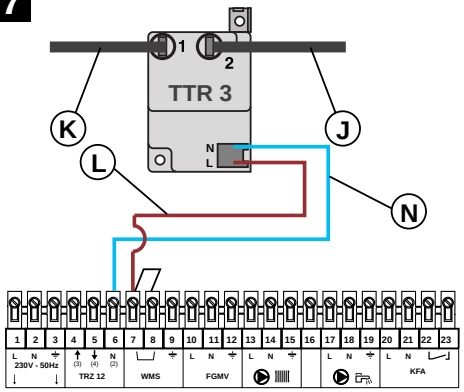

4336-03.2O

8

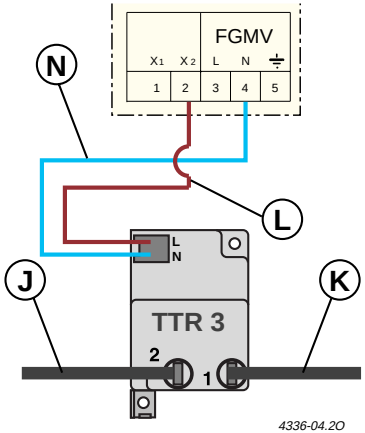

4336-04.2O

9

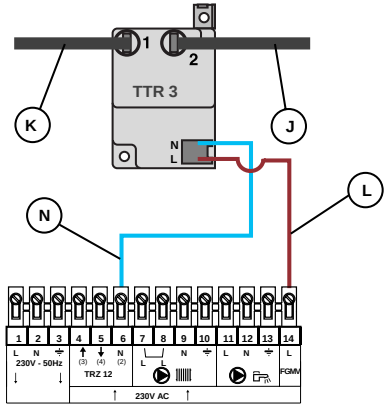

4336-07.2O

(bis FD 865)

10

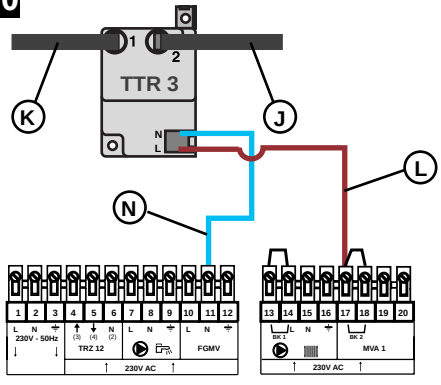

4336-08.2O

(ab FD 866)

11

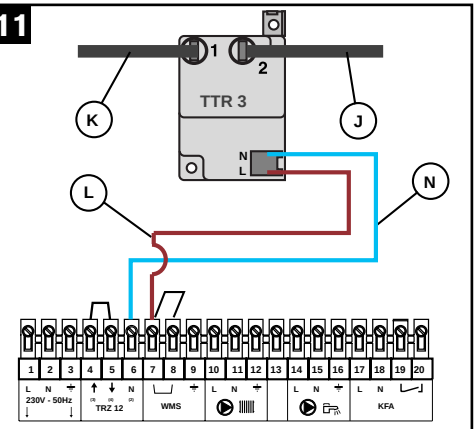

6 720 604 336-11.1DD